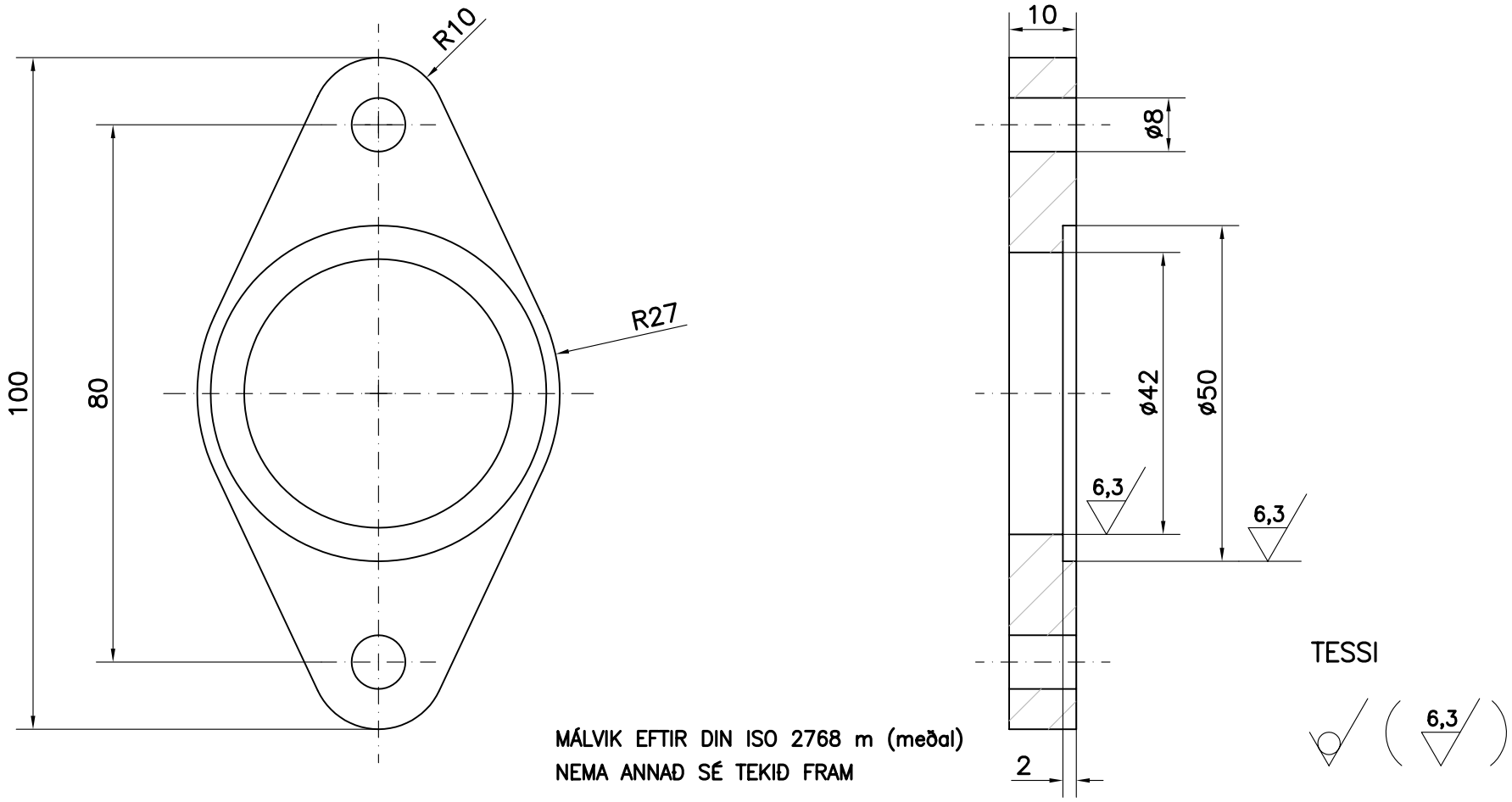

MÁLVIK EFTIR DIN ISO 2768 m (meðal)
NEMA ANNAÐ SÉ TEKIÐ FRAM

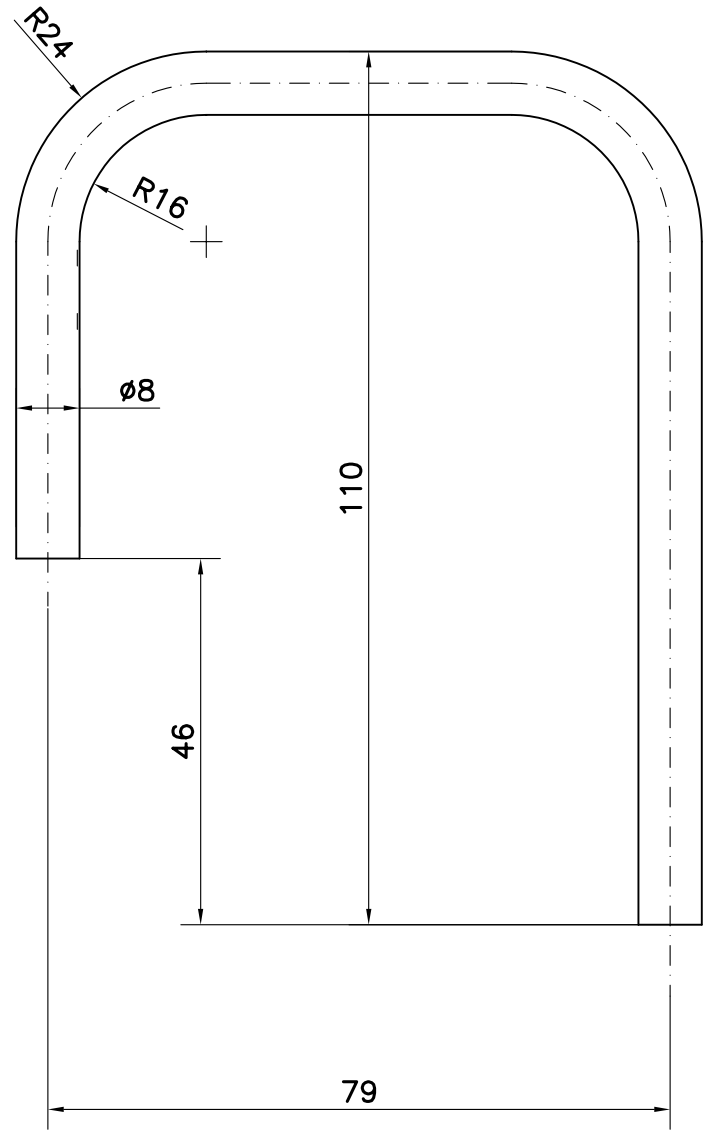

ATHYGLI SKAL VAKIN Á ÞVÍ AÐ ANNAN NIPPILINN SKAL STYTTA UM 2MM

RÖR

MÁLVIK EFTIR DIN ISO 2768 m (meðal)
NEMA ANNAÐ SÉ TEKIÐ FRAM

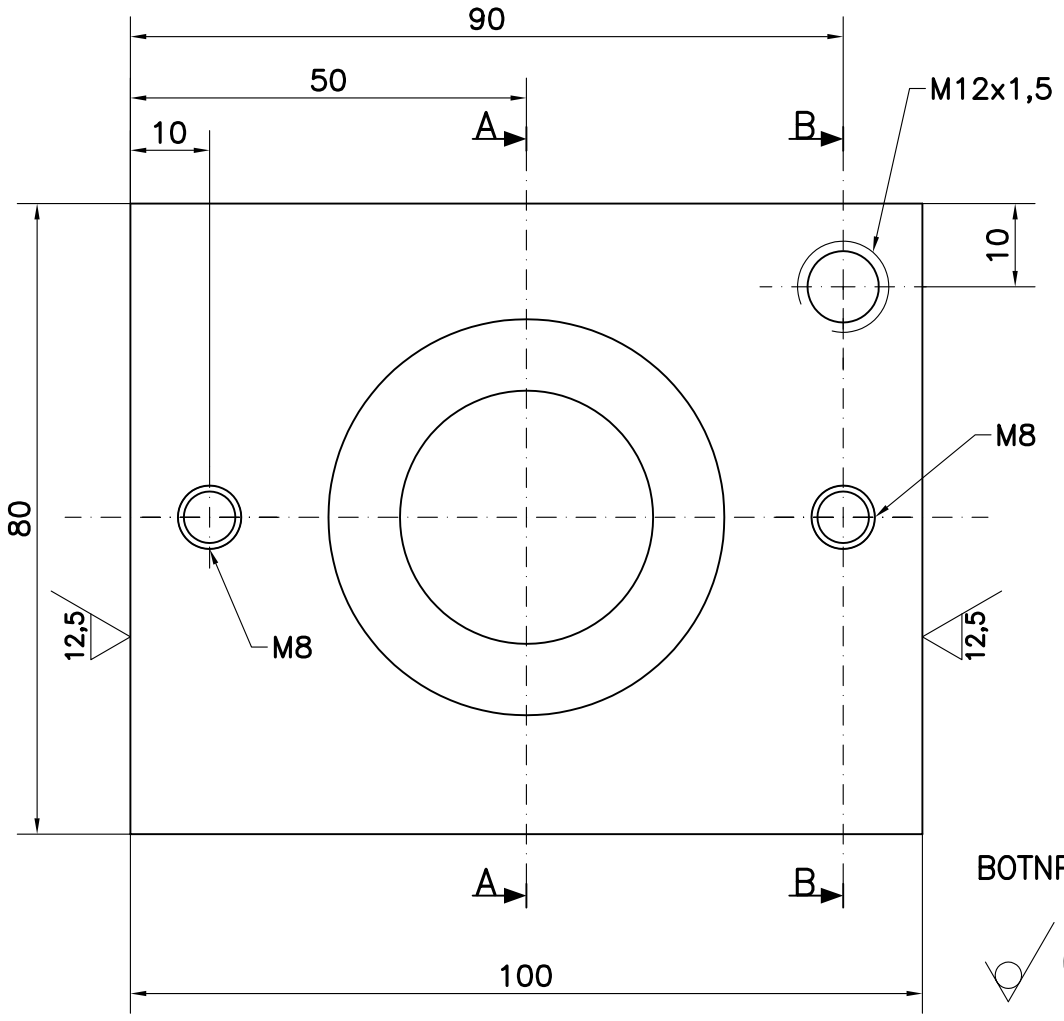

MÁLVIK EFTIR DIN ISO 2768 m (meðal)
NEMA ANNAÐ SÉ TEKIÐ FRAM

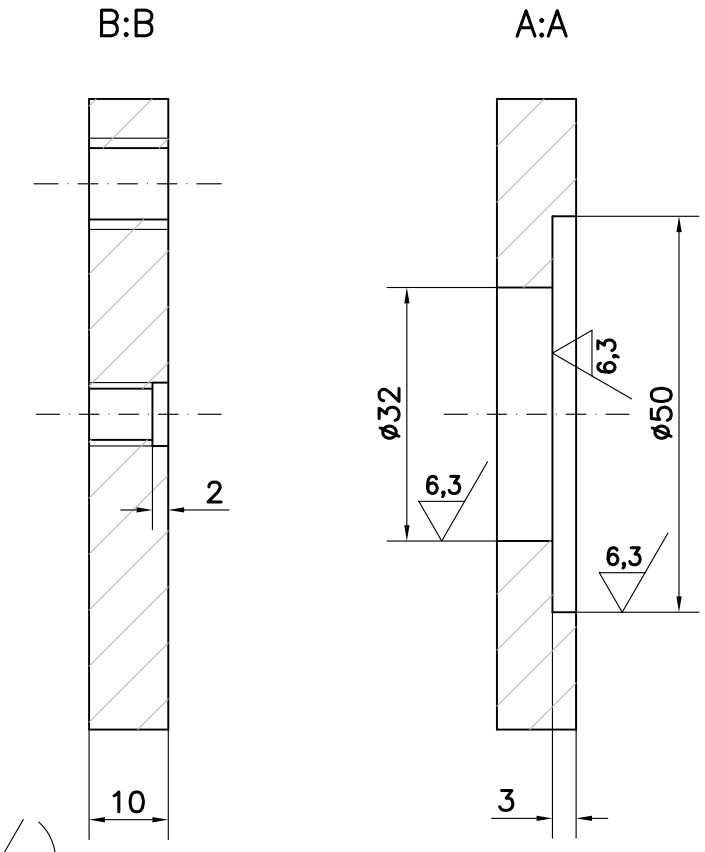

BOTNPLATA

12,5 6,3

1:1

SVEINSPRÓF Í VÉLVIRKJUN				
NAFN PRÓFTAKA		KENNITALA:		
NÚMER PRÓFTAKA:	TESSI–BOTNPLATA–RÖR			ALLUR RÉTTUR ÁSKILINN SAMKVÆMT LÖGUM UM HÖFUNDARÉTT.
HANNAÐ: HÓ	DAGS.:18.02.01		MÆLIKVARDI: 1:1	NR. A–002
TEIKNAÐ: HÓ	DAGS.:18.02.01			